XD PREMIUM

FORNO FRIGGITRICE AD ARIA

Prima di procedere all'uso, leggere con attenzione e conservare per un uso futuro.

ISTRUZIONI PER L'USO | XDBOW9015BLK

XD PREMIUM

Grazie per aver acquistato questo prodotto XD.

Leggere attentamente questo manuale prima del primo utilizzo, anche se si ha familiarità con questo tipo di prodotto.

Tenere a portata di mano queste istruzioni. Queste istruzioni ti aiuteranno a utilizzare al meglio il tuo forno con friggitrice ad aria in modo da ottenere risultati coerenti e professionali.

Le precauzioni di sicurezza contenute nel presente documento riducono il rischio di incendi, scosse elettriche e lesioni se vengono rispettate correttamente.

Conservare il manuale in un luogo sicuro per riferimenti futuri, insieme all ricevuta di acquisto e all'imballo.

Se applicabile, passare queste istruzioni al prossimo proprietario dell'apparecchio.

INDICE

1. IMPORTANTI INFORMAZIONI DI SICUREZZA	PAG.	3
2. ISTRUZIONI SUI CAVI	PAG.	5
3. DESCRIZIONE PRODOTTO	PAG.	6
4. CARATTERISTICHE PRODOTTO	PAG.	7
5. ISTRUZIONI PER L'USO DEGLI ACCESSORI	PAG.	8
6. PRIMA DEL PRIMO UTILIZZO	PAG.	11
7. PANNELLO DI CONTROLLO	PAG.	12
8. OPERAZIONI	PAG.	12
9. PULIZIA E MANUTENZIONE	PAG.	14
10. RISOLUZIONE DEI PROBLEMI	PAG.	15
SMALTIMENTO - INFORMAZIONI AGLI UTENTI	PAG.	16
GARANZIA	PAG.	16

1. IMPORTANTI INFORMAZIONI DI SICUREZZA

Quando si utilizza un apparecchio elettrico, è necessario seguire sempre le precauzioni di sicurezza di base, comprese le seguenti:

1. Leggi tutte le istruzioni.
2. SCOLLEGARE DALLA PRESA QUANDO NON IN USO E PRIMA DELLA PULIZIA. Lasciar raffreddare prima di pulire o maneggiare, inserire o rimuovere parti.
3. Non toccare le superfici calde. Usa maniglie o manopole.
4. Per proteggersi da scosse elettriche, non immergere alcuna parte del forno con friggitrice ad aria in acqua o altri liquidi. Vedere le istruzioni per la pulizia e la manutenzione.
5. Questo apparecchio non deve essere utilizzato da o vicino a bambini o persone con determinate disabilità.
6. Non utilizzare alcun apparecchio con un cavo o una spina danneggiati, o dopo che l'apparecchio ha funzionato male o è caduto o è stato danneggiato in qualsiasi modo o non funziona correttamente.

   Contattare il Centro Assistenza per l'esame, la riparazione o la sostituzione.
7. L'uso di attacchi accessori non consigliati dal produttore può causare lesioni.
8. Non utilizzare all'aperto.
9. Non lasciare che il cavo penda dal bordo del tavolo o del piano di lavoro, dove potrebbe essere tirato inavvertitamente da bambini o animali domestici o che tocchi superfici calde, che potrebbero danneggiare il cavo.
10. Non posizionare questo forno con friggitrice ad aria sopra o vicino a un fornello a gas o elettrico caldo o in un forno caldo.
11. Non utilizzare questo forno con friggitrice ad aria per scopi diversi da quelli previsti.
12. È necessario prestare la massima attenzione quando si utilizzano contenitori costruiti con materiali diversi dal metallo o dal vetro nel forno.
13. Per evitare ustioni, usare estrema cautela quando si rimuovono gli accessori del forno con friggitrice ad aria o si smaltisce il grasso bollente.

14 Quando non è in uso, scollegare sempre l'unità. Non conservare materiali diversi dagli accessori per forno consigliati dal produttore in questo forno con friggitrice ad aria.

15. Non collocare nessuno dei seguenti materiali nel forno con friggitrice ad aria: carta, cartone, plastica e prodotti simili.
16. Non coprire il vassoio raccogli briciole o qualsiasi parte del forno con pellicola metallica. Ciò causerà il surriscaldamento del forno.
17. Alimenti di grandi dimensioni, confezioni di alluminio e utensili non devono essere inseriti nel forno con friggitrice ad aria, poiché potrebbero comportare il rischio di incendi o scosse elettriche.
18. Potrebbe verificarsi un incendio se il forno con friggitrice ad aria è coperto o se tocca materiali infiammabili come tende, tendaggi o pareti, quando è in funzione. Non riporre alcun oggetto sopra l'apparecchio quando è in funzione. Non operare sotto pensili.
19. Non pulire con pagliette metalliche. I pezzi possono staccarsi dal tampone e toccare le parti elettriche, comportando il rischio di scosse elettriche.
20. Non tentare di rimuovere il cibo quando il forno con friggitrice ad aria è collegato alla presa elettrica.
21. Avvertenza: per evitare la possibilità di incendi, non lasciare MAI il forno con friggitrice ad aria incustodito durante l'uso.
22. Non appoggiare utensili da cucina o teglie sulla porta in vetro.
23. Non utilizzare l'elettrodomestico in un garage o sotto un pensile. Quando si ripone in un garage per elettrodomestici, scollegare sempre l'unità dalla presa elettrica. Non farlo potrebbe creare un rischio di incendio, soprattutto se l'apparecchio tocca le pareti del garage o la porta tocca l'unità mentre si chiude.
24. È necessario prestare la massima attenzione quando si sposta un apparecchio contenente olio caldo o altri liquidi caldi.
25. Per scollegare, ruotare le manopole di controllo in posizione "OFF", quindi rimuovere la spina dalla presa a muro.
26. Questo apparecchio non è destinato all'uso da parte di persone (compresi i bambini) con ridotte capacità fisiche, sensoriali o mentali, o con mancanza di esperienza e conoscenza, a meno che non siano stati supervisionati o istruiti sull'uso dell'apparecchio da una persona responsabile della loro sicurezza.

ATTENZIONE! PERICOLO PER I BAMBINI
I bambini non devono giocare con l'apparecchio.
Tenere l'apparecchio e il relativo cavo fuori dalla portata dei bambini di età inferiore a 8 anni. La pulizia e la manutenzione dell'utente non devono essere eseguite da bambini a meno che non abbiano più di 8 anni e siano supervisionati.

2. ISTRUZIONI SUI CAVI

Viene fornito un cavo di alimentazione corto per ridurre i rischi derivanti dal rimanere impigliati o inciampare in un cavo più lungo.

Sono disponibili prolunghe che possono essere utilizzate se viene prestata attenzione nel loro utilizzo.

Se viene utilizzata una prolunga:

1. La potenza elettrica contrassegnata della prolunga deve essere almeno pari alla potenza elettrica dell'apparecchio.
2. Il cavo più lungo deve essere disposto in modo tale da non coprire il piano di lavoro o il piano del tavolo, dove può essere inciampato involontariamente o tirato dai bambini.

SOLO PER USO DOMESTICO

NON DESTINATO AD USO COMMERCIALE

3. DESCRIZIONE PRODOTTO

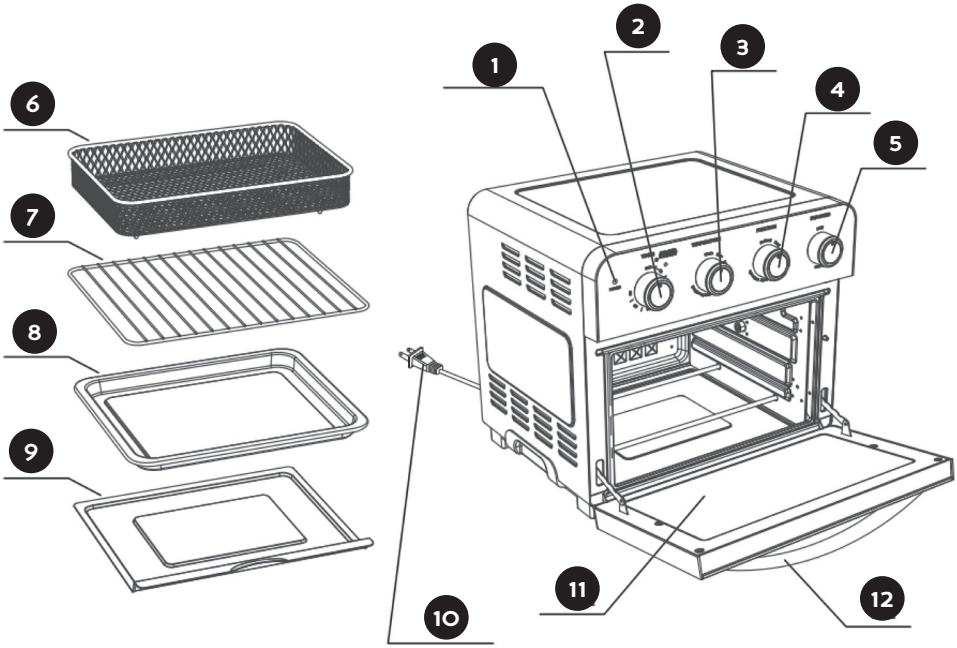

1. Spia di accensione
2. Selettore del timer
3. Selettore della temperatura
4. Selettore delle funzioni
5. Selettore velocità ventola
6. Cestello della friggitrice ad aria
7. Griglia del forno
8. Teglia da forno
9. Vassoio raccogli briciole
10. Cavo di alimentazione
11.Doppia porta di vetro
12. Maniglia della porta

DATI TECNICI

Potenza: 1700W max

Frequenza: 50/60Hz

Alimentazione: 220-240V~

Capacità: 23 litri

Lunghezza cavo: 1 metro

Timer: max 60 min.

Temperatura max: 230 °C / 450F

4. CARATTERISTICHE PRODOTTO

1. SPIA DI ACCENSIONE
L'indicatore luminoso si accenderà e rimarrà acceso quando il forno è in funzione.

2. SELETTORE DEL TIMER
Utilizzare per impostare l'ora desiderata per tutte le funzioni. Impostando il timer del forno, si accende l'unità e si avvia il ciclo di cottura. Quando il timer si esaurisce, l'unità si spegne.

3. SELETTORE DELLA TEMPERATURA
Utilizzare per impostare la temperatura desiderata.

4. SELETTORE DELLE FUNZIONI
Utilizzare per selezionare la funzione di cottura: Riscaldamento, Grigliare, Tostare, Cuocere, Frittura ad aria.

5. SELETTORE VELOCITÀ VENTOLA
Utilizzare per impostare la velocità del ventilatore desiderata per tutte le funzioni.

6. CESTELLO DELLA FRIGGITRICE AD ARIA
Il cestello della friggitrice ad aria è grattugiato per consentire all'aria di passare attraverso il cestello per una cottura uniforme. Il cestello della friggitrice ad aria può essere utilizzato solo in combinazione con la teglia / leccarda o sulla griglia. Il cestello della friggitrice ad aria deve essere posizionato nella posizione centrale della griglia, a meno che una ricetta non indichi diversamente.

7. RIVESTIMENTO DEL FORNO
La griglia del forno può essere utilizzata in tre posizioni della griglia, inferiore, centrale e superiore. Vedere la sezione "Posizione della griglia / padella del forno" nel manuale. In generale, la posizione superiore dovrebbe essere utilizzata per Broil (Grigliare), la parte centrale per Air Fry (Frittura ad aria) e Toast (Tostare) e la parte inferiore per Warm and Bake.

8. TEGLIA DA FORNO
La teglia da forno / gocciolatoio può essere posizionata in una qualsiasi delle tre posizioni della griglia.

9 VASSOIO RACCOGLI BRICIOLE
Assicurarsi sempre che il vassoio raccoglibriciole rimovibile sia posizionato sotto gli elementi riscaldanti inferiori ogni volta che si utilizza il forno.

5. ISTRUZIONI PER L'USO DEGLI ACCESSORI

1. Posizionare il forno con friggitrice ad aria su una superficie piana.
   Prima di utilizzare il forno con friggitrice ad aria, spostalo di 10 cm dal muro o da qualsiasi oggetto sul piano di lavoro.
   Non utilizzare su superfici sensibili al calore.

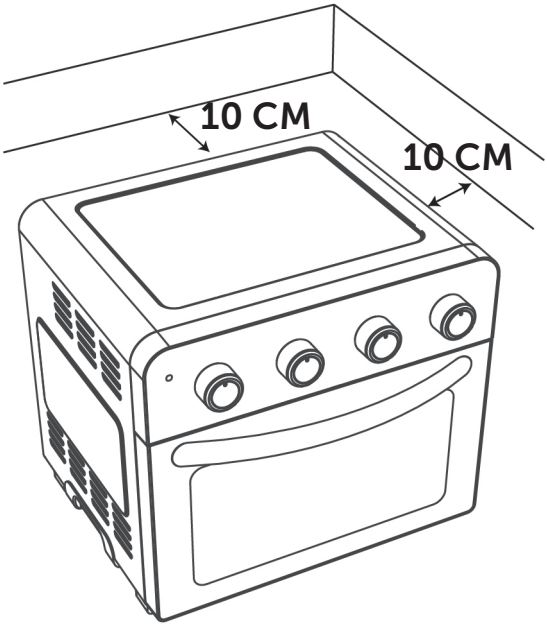

2. VASSOIO RACCOGLI BRICIOLE
   Aprendo lo sportello anteriore, inserire il vassoio raccogli briciole nell'unità secondo le indicazioni mostrate nell'immagine sotto:

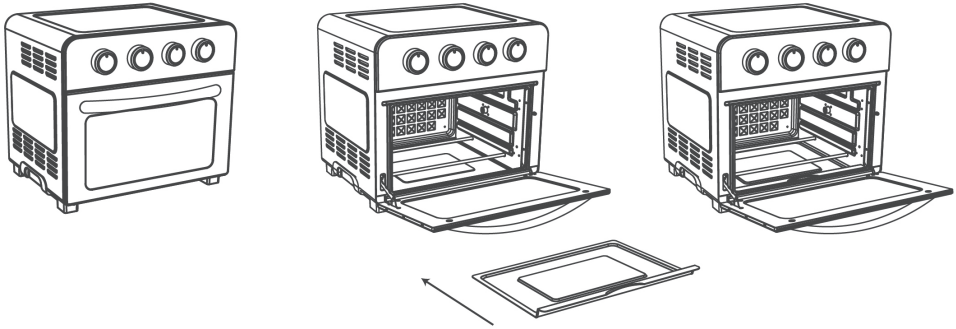

3. TEGLIA DA FORNO
   Mettere il cibo nella teglia e metterlo nella camera di cottura, quindi chiudere la porta.

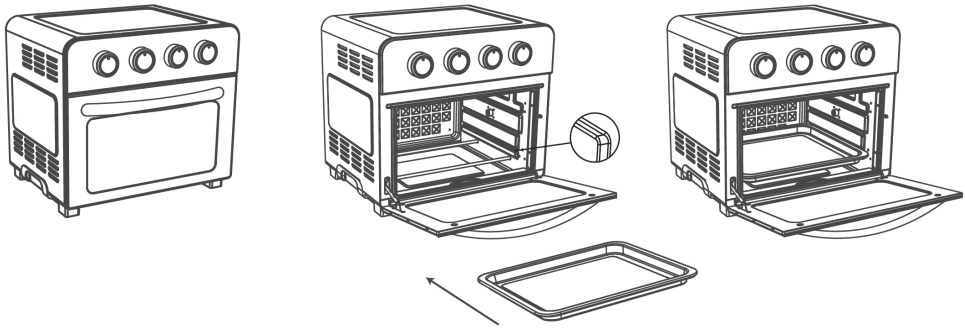

4. GRIGLIA DEL FORNO
   Inserire la griglia forno nel mobile secondo le indicazioni mostrate nell'immagine sottostante:

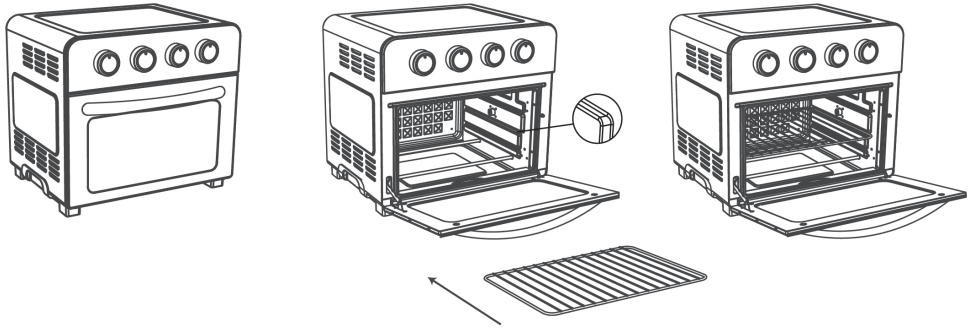

5. CESTINO PER FRITTURA AD ARIA
   Inserire la griglia del forno nel mobile, quindi inserire il cibo nel cestello a rete e metterlo sulla griglia.

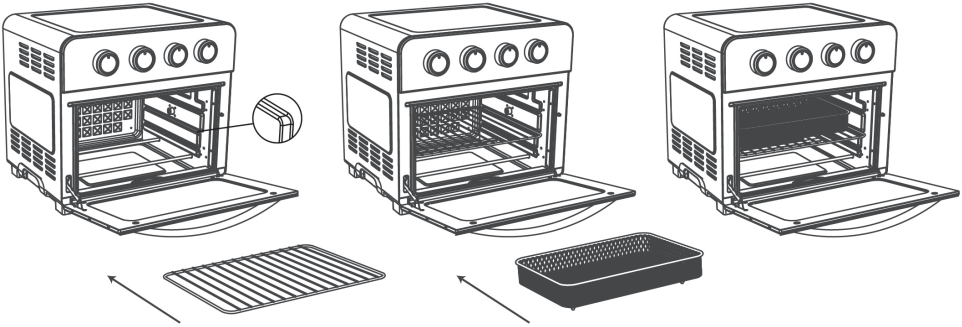

NOTE:

- Il cestello per frittura ad aria deve essere utilizzato con la griglia del forno.
- Scegli accessori adeguati per scopi di cottura diversi.
- Utilizzare guanti da forno per estrarre il vassoio raccogli briciole, il vassoio da forno, la griglia del forno e il cestello della friggitrice ad aria, ecc. al termine della cottura.
- Tenere sempre il vassoio raccogli briciole sul fondo della camera di cottura per raccogliere l'olio dai cibi fritti.

6. PRIMA DEL PRIMO UTILIZZO

1. Rimuovere tutti i materiali di imballaggio, adesivi ed etichette.
2. Pulire tutti gli accessori con acqua calda, detergente e una spugna non abrasiva
3. Pulire l'interno e l'esterno dell'apparecchio con un panno umido.

NOTE:

- Gli oggetti non devono essere riposti sulla parte superiore del forno.
- L'involucro esterno si surriscalda molto quando è in uso, tenerlo fuori dalla portata dei bambini.
- C'è un interruttore di sicurezza come mostrato nell'immagine a fianco. Solo quando la porta è completamente chiusa, la macchina può funzionare correttamente. In caso contrario, il forno non funzionerà.

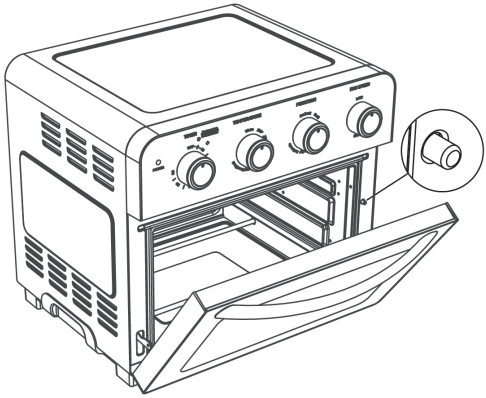

POSIZIONI DELLA GRIGLIA / PADELLA DEL FORNO

Il forno ha 3 posizioni della griglia / padella:
Posizione 1 (in basso),
Posizione 2 (al centro),
Posizione 3 (in alto).

Di solito si consiglia di mettere sopra la griglia o la padella in posizione 2 (centrale) per ottenere i migliori risultati di cottura.

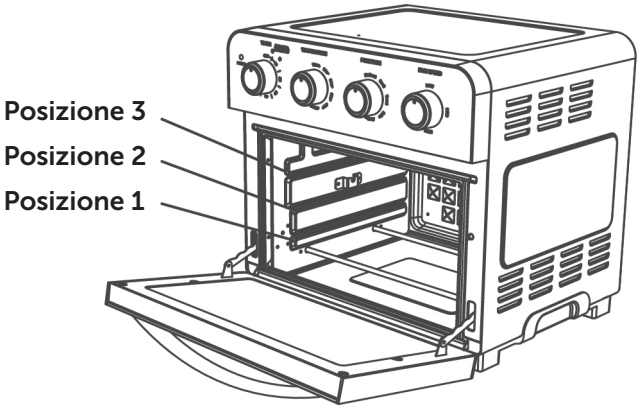

7. PANNELLO DI CONTROLLO

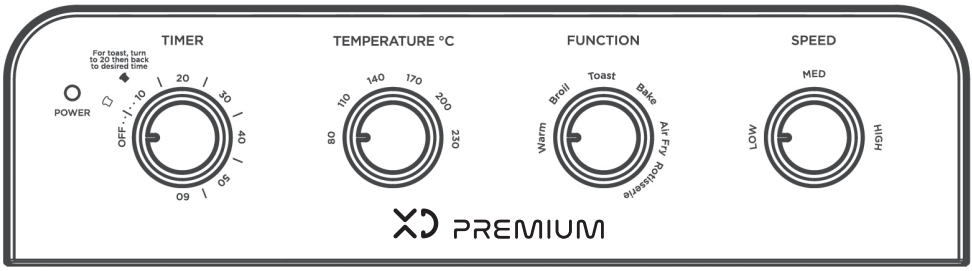

Tempo max
60 minuti

Temperatura
max 230 °C

Warm = Riscaldamento
Broil = Grigliare
Toast = Tostare
Bake = Cuocere al forno
Air Fry Rotisserie = Friggere ad aria

LOW = Basso
MED = Medio
HIGH = Alto

8. OPERAZIONI

Svolgere il cavo di alimentazione. Verificare che il vassoio raccogli briciole sia in posizione e che non ci sia niente nel forno.
Collegare il cavo di alimentazione alla presa a muro.

CALDO
Impostare la manopola della temperatura su 80 °C.
Impostare la ghiera delle funzioni su Caldo.
Quindi ruotare la manopola del timer sul tempo di riscaldamento desiderato per avviare il forno e iniziare il riscaldamento.
La spia di alimentazione si illuminerà. Il timer suonerà una volta al termine del ciclo e il forno si spegnerà allo scadere del tempo.
Per interrompere il riscaldamento, ruotare il quadrante del timer in posizione OFF.

BROIL
Impostare il selettore delle funzioni su Broil.
Impostare il selettore della temperatura sulla temperatura desiderata.
Quindi ruotare la manopola del timer sul tempo di cottura desiderato per accendere il forno e iniziare la cottura alla griglia.
La spia di alimentazione si illuminerà.
Il timer suonerà una volta al termine del ciclo e il forno si spegnerà allo scadere del tempo.
Per interrompere la cottura alla griglia, ruotare il quadrante del timer in posizione OFF.

SUGGERIMENTI PER LA COTTURA ALLA GRIGLIA:
Non usare mai pirofile in vetro per cuocere alla griglia.
Assicurati di tenere d'occhio il cibo: gli alimenti possono scurirsi rapidamente durante la cottura alla griglia.

CROSTINI
Posizionare la griglia del forno in posizione 2.
Se si tostano due cibi, centrarli al centro della griglia del forno.
Quattro elementi dovrebbero essere equidistanti: due davanti e due dietro.
Sei elementi dovrebbero essere equidistanti: tre davanti, tre dietro.
Impostare la ghiera delle funzioni su Toast. Impostare il selettore della temperatura sulla temperatura desiderata. Quindi ruotare la manopola del timer sul tempo di cottura desiderato per avviare il forno e iniziare a tostare. La spia di alimentazione del forno si accenderà. Al termine, il timer squillerà e si spegnerà.
Per interrompere la tostatura, ruotare il quadrante del timer in posizione OFF.

INFORNARE
Impostare la funzione su Cuocere.
Impostare il selettore della temperatura sulla temperatura desiderata.
Quindi ruotare la manopola del timer sul tempo di cottura desiderato per avviare il forno e iniziare la cottura. Si consiglia di preriscaldare il forno per 5 minuti prima della cottura. Incorporarlo nel tempo di cottura totale.
La spia di alimentazione si accenderà. Il timer suonerà una volta al termine del ciclo e il forno si spegnerà allo scadere del tempo.
Posizionare la teglia in posizione 2 per la cottura.
Per il pollo o altri cibi di grandi dimensioni, la padella può essere in Posizione 1.
Per interrompere il funzionamento, ruotare la manopola del timer in posizione OFF.

FRITTURA AD ARIA
Posizionare il cestello della friggitrice ad aria sulla teglia o sulla griglia del forno.
Frittura ad aria nella posizione della griglia 2.
Impostare il selettore delle funzioni su Frittura ad aria. Impostare il selettore della temperatura sulla temperatura desiderata.
Quindi ruotare la manopola del timer sul tempo di cottura desiderato per accendere il forno e iniziare la frittura ad aria.
La spia di alimentazione del forno si accenderà.
Il timer suonerà una volta al termine del ciclo e il forno si spegnerà allo scadere del tempo.
Per interrompere la frittura ad aria, ruotare il quadrante del timer in posizione OFF.

9. PULIZIA E MANUTENZIONE

1. Scollegare il forno con friggitrice ad aria e lasciarlo raffreddare completamente prima di pulirlo.
   Non utilizzare detergenti abrasivi, poiché danneggerebbero la finitura.
   Basta pulire l'esterno con un panno pulito e umido e asciugare accuratamente.
   Applicare il detergente su un panno, non direttamente sul forno con friggitrice ad aria.
   Non utilizzare una pressione eccessiva durante la pulizia dell'area del pannello di controllo poiché potrebbe causare la rimozione del testo nel tempo.

2. Per pulire le pareti interne e il fondo del forno (rimuovere prima il vassoio raccoglibriciole) utilizzare un panno o una spugna umidi e insaponati.
   Non utilizzare mai abrasivi aggressivi o prodotti corrosivi, inclusi gli spray per la pulizia del forno.
   Potrebbero danneggiare la superficie del forno.
   Non utilizzare mai tamponi di lana d'acciaio sul forno con friggitrice ad aria o sugli accessori.

3. La griglia del forno, la leccarda / cottura al forno, il cestello della friggitrice ad aria e il vassoio raccogli briciole devono essere lavati a mano in acqua calda e insaponata oppure utilizzare una spugnetta o una spazzola di nylon.
   Queste parti non sono lavabili in lavastoviglie.

4. Pulire sempre il vassoio raccoglibriciole dopo ogni utilizzo.
   Le particelle di cibo in eccesso potrebbero causare fumo e saranno difficili da rimuovere dal vassoio.
   Per rimuovere il grasso cotto o le particelle di cibo bruciate, è possibile immergere il vassoio raccoglibriciole in acqua calda e saponosa o utilizzare detergenti non abrasivi.
   Non utilizzare mai il forno senza il vassoio raccogli briciole in posizione.

5. L'interno superiore del forno con friggitrice ad aria deve essere pulito per rimuovere il grasso in eccesso che potrebbe accumularsi dopo la cottura di cibi grassi.
   Ciò eviterà di fumare nel forno durante gli usi successivi.

10. RISOLUZIONE DEI PROBLEMI

PROBLEMA	SOLUZIONE	
Il forno non si accende.	1	Assicurati che il forno sia collegato.
Gli alimenti non sono completamente cotti.	1	Aumenta la temperatura o il tempo di cottura.
Gli alimenti sono troppo cotti o bruciati.	1	Diminuire la temperatura o il tempo di cottura.
	2	Assicurati che gli alimenti non siano troppo grandi e non tocchino gli elementi riscaldanti.
Gli alimenti sono cotti in modo non uniforme.	1	Preriscaldare il forno.
	2	Assicurati che gli alimenti non siano troppo ravvicinati in un vassoio, una griglia o un altro contenitore.
Dal forno esce fumo bianco.	1	Il forno potrebbe produrre del fumo bianco quando lo si utilizza per la prima volta. E' normale.
	2	L'olio in eccesso o gli alimenti grassi possono produrre fumo bianco. Assicurati che l'interno del forno sia pulito correttamente e non unga.
Dal forno esce fumo nero.	1	Spegnere immediatamente il forno e poi scollegarlo. Raffredda il forno a temperatura ambiente. Attendere che il fumo si dirada prima di aprire la porta del forno o di estrarre la teglia, il cestello o la griglia.

INFORMAZIONI AGLI UTENTI ai sensi del Decreto Legislativo N°49 del 14 marzo 2014 "Attuazione della direttiva 2012/19/UE sui rifiuti di apparecchiature elettriche ed elettroniche (RAEE)" Il simbolo del cassonetto barrato riportato sull'apparecchiatura indica che il prodotto alla fine della propria vita utile deve essere raccolto separatamente dagli altri rifiuti. L'utente dovrà pertanto conferire l'apparecchiatura integra dei componenti essenziali giunta a fine vita agli idonei centri di raccolta differenziata dei rifiuti elettronici ed elettrotecnici oppure riconsegnarla al rivenditore al momento dell'acquisto di nuova apparecchiatura di tipo equivalente, in ragione di uno a uno, oppure 1 a zero per le apparecchiature aventi lato maggiore inferiore a 25 cm. L'adeguata raccolta differenziata per l'avvio successivo dell'apparecchiatura dimessa al riciclaggio, al trattamento e allo smaltimento ambientale compatibile contribuisce ad evitare possibili effetti negativi sull'ambiente e sulla salute e favorisce il riciclo dei materiali di cui è composta l'apparecchiatura. Lo smaltimento abusivo del prodotto da parte dell'utente comporta l'applicazione delle sanzioni amministrative di cui al D.Lgs n. Decreto Legislativo N° 49 del 14 marzo 2014.

XD PREMIUM

FORNO FRIGGITRICE AD ARIA

Art.: XDBOW9015BLK
1700W max
220-240V~ | 50/60Hz

NON IMMERGERE IN ALCUN LIQUIDO
LEGGERE LE ISTRUZIONI PRIMA DELL'USO

XDBOW9015BLK YY WW

Fabbricante: DML S.p.A.
Via Emilia Levante, 30/a
48018 Faenza (RA) Italy
www.xd-enjoy.com

MADE IN CHINA

CONDIZIONI GENERALI DI GARANZIA E ASSISTENZA PRODOTTI XD

Tutti i prodotti XD sono costruiti nel rispetto delle normative nazionali ed internazionali regolanti la qualità dei materiali utilizzati nella fabbricazione. Qualora i prodotti dovessero presentare qualche inconveniente, l'utente è pregato di avvalersi della presente Garanzia, che dà diritto ad usufruire dell'assistenza tecnica.
La garanzia dei prodotti XD copre i difetti di funzionamento imputabili al processo di fabbricazione.
Nel rispetto di quanto previsto dal codice del consumo (l.206/2005)
Garanzia del dispositivo:
La durata della garanzia è di:
per usi privati mesi ventiquattro (24) dalla emissione del documento di acquisto (così come previsto dal codice del consumo)
Per usi professionali (per acquisti effettuati con emissione di fattura e partita Iva)
Mesi dodici (12) come previsto dall'art. 1490 del CC.
Il cliente, per poter usufruire del servizio di garanzia, dovrà esibire il documento d'acquisto rilasciato dal punto vendita.
Il diritto alla garanzia è sempre subordinato a verifica tecnica che ne certifichi la causa.
Non saranno coperti da garanzia:
a) i danni accidentali, o danni causati da trascuratezza, cattivo uso, manomissione ed ogni altro danno dovuto a negligenza del cliente
b) rimozione o danneggiamento dei sigilli di garanzia ed etichette apposte a scopo di identificazione sui prodotti.
c) utilizzo di pezzi e accessori non originali.
e) interventi software (l'installazione di software non compatibile e non autorizzato potrebbe compromettere il corretto funzionamento).
Il venditore non potrà essere ritenuto responsabile per eventuali danni che possano, direttamente o indirettamente, derivare a persone, cose e animali domestici dovuti alla mancata o errata osservazione di quanto riportato nel manuale di istruzioni del prodotto o sul prodotto stesso.
Informazioni su prodotti e condizioni di garanzia e centri di assistenza sono consultabili sul sito www.xd-enjoy.com o rivolgendosi al punto vendita Trony – Dml dove è stato effettuato l'acquisto.

XD PREMIUM

Fabbricante: DML S.p.A.
Via Emilia Levante, 30/a
48018 Faenza (RA) Italy
www.xd-enjoy.com

Art. XDBOW9015BLK

0 703355 066386